FRESH AIR™ CORD ACCESS PORT

DEL PUERTO DE ACCESO PARA CABLES FRESH AIR™

INSTALLATION INSTRUCTIONS

Step 1

A. Determine hole placement on screen. Ideal location is 4" from enclosure edges.

B. Use template provided to cut hole in screen using wire cutters.

(For installation in acrylic, use a 2-1/8" hole saw drill bit.)

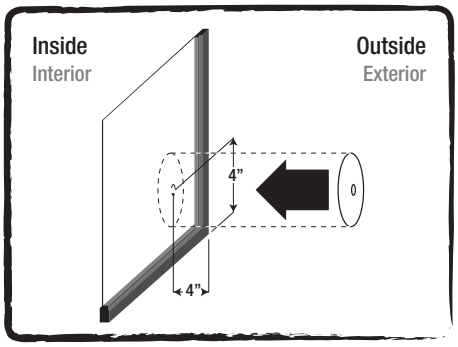

Step 2

A. Install ring labeled "RULES" and foam washer on inside of screen.

B. Place foam washer on ring labeled "ZILLA" on outside of screen.

C. Press two rings together until they lock together.

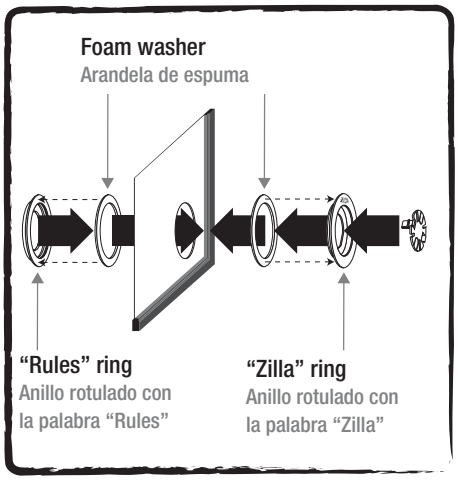

Step 3

A. Cut out holes (if needed) in Cord Plug and install Cord Plug into "Zilla" ring.

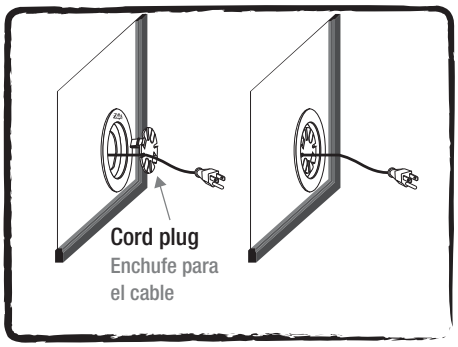

Visit www.zilla-rules.com/cordsport for installation information and to view video.

INSTRUCCIONES DE INSTALACIÓN

Paso 1

A. Determine la colocación del orificio en la pantalla. La ubicación ideal es a 4 pulg. de los bordes del recinto.

B. Utilice la plantilla provista para hacer un orificio en la malla usando tenazas para alambres.

(Para instalación en acrílico, utilice una broca para sierras de perforación de 2.25 pulgadas.)

Paso 2

A. Instale el anillo rotulado con la palabra "RULES" y la arandela de espuma en el interior de la malla.

B. Coloque la arandela de espuma en el anillo rotulado con la palabra "ZILLA" en la parte exterior de la malla.

C. Presione entre sí los dos anillos hasta que queden trabados entre sí.

Paso 3

A. Instale el enchufe del cable en el anillo rotulado con la palabra "ZILLA". Haga orificios adicionales en el enchufe según resulte necesario.

Visite www.zilla-rules.com/cordport para información
sobre la instalación y para ver el vídeo.